Смарт позиціонер Серія SS2L/R

Знято з виробництва



- Просте та швидке автоматичне калібрування
- Виявлення RA (зворотної дії) або DA (прямої дії) автоматично незалежно від неправильного підключення повітря
- Доступні для приводів односторонньої або двосторонньої дії без будь-яких спеціальних налаштувань
- Широкий діапазон робочих температур -30 ~ +80 °C
- У комплекті монтажний кронштейн відповідно до IEC 60534-6-1 для лінійних приводів
- Підтримка схеми монтажу NAMUR VDI/VDE 3845 (IEC 60534-6-2) та у комплекті багаторозмірний монтажний кронштейн для поворотних приводів

ХАРАКТЕРИСТИКИ ПОЗИЦІОНЕРІВ:

- Вихідний передавач положення (4 - 20 мА)
- 2 x програмний кінцевий вимикач 24 В постійного струму або мікроперемикач (SPDT)
- Робота при низькій температурі (-40 °C)
- Іскробезпечний тип (IECEx / ATEX / TR-CU / KC Ex ia IIC T6/T5)
- Зв'язок HART
- Зв'язок за допомогою польової шини Profibus
- Зв'язок за допомогою польової шини Fieldbus

ОСНОВНІ ТЕХНІЧНІ ХАРАКТЕРИСТИКИ

Зв'язок	Без	HART - зв'язок	шина Profibus	шина Fieldbus
Вхідний сигнал / Напруга на польовій шині	4 - 20 мА на 24 VDC		9 - 32 VDC	
Мін. / Макс. струм	3.6 мА / 50 мА		–	
Споживання струму	–		15 мА	16 мА
Падіння напруги (Опір)	8.7 VDC (435 Ω)	9.4 VDC (470 Ω)	–	
Хід / Кут повороту	лінійний тип: 5 – 130 мм * поворотний тип: 25 - 120°			
Вхідний тиск	1.4 - 7.0 бар (20 - 100 psi), фільтроване, стиснене повітря та без мастила відповідно до класу 3 ISO 8573-1			
Вихідний тиск	0 - 100% від тиску на вході			
Спосіб пропускання повітря	80 л/хв. = 4.8 Нм³/год. = 2.8 станд. куб. фути за хвилину (Вхідний тиск = 1.4 бар) 233 л/хв. = 14 Нм³/год. = 8.2 станд. куб. фути за хвилину (Вхідний тиск = 6 бар)			
Витрати повітря	2.8 л/хв. = 0.17 Нм³/год. = 0.1 станд. куб. фути за хвилину (Вхідний тиск = 1.4 ~ 6 бар)			
Характеристики	лінійність < ±0.3% F.S чутливість < 0.2% F.S запізнення < 0.2% F.S повторюваність < 0.2% F.S			
Робочі режими	лінійний, EQ%, швидке відкриття, заданий користувачем (17 пунктів)			
ЖК-екран	4 символи			
Швидкість відгуку	1 - 1000 (мін. 1, макс. 1000)			
Час сканування	2 мс			
Відсічний клапан	діапазон 0 - 10 % від сигналу положення			
Дія	пряма дія (DA) / зворотна дія (RA)			
Робоча температура	-30 ~ +80 °F (-22 ~ +176 °F) **			
Пневматичне приєднання	приєднання Rc 1/4 або станд. трубн. різьба 1/4			
Електричне приєднання	приєднання G 1/2, станд. трубн. різьба 1/2 або M20 x 1.5			
Клас захисту	IP66 / Іскробезпечний (IECEx / ATEX / Exia IIC T6 / T5)			
Матеріал корпусу	алюмінієвий, литий під тиском / порошкове покриття			
Вага	1.6 кг			

* за запитом для ходу більше 200 мм

** за запитом робоча температура -40 °C

Компанія Camozzi Spa залишає за собою право змінювати моделі та розміри без повідомлення
Повний каталог продукції представлений на веб-сайті www.camozzi.ua
Вироби розроблені для промислового використання

КОДУВАННЯ

SS2	L	I	A	0	N	H	3	N	0	LT

SS2	СЕРІЯ
L	ПРИВОД: L = лінійного типу R = поворотного типу
I	КЛАС ЗАХИСТУ: I = іскробезпечний (Exia IIC T6) W = атмосферостійкий за IP66
A	ВАЖІЛЬ ЗВОРОТНОГО ЗВ'ЯЗКУ: Лінійного типу: A = 5 ~ хід 30 мм B = 5 ~ хід 70 мм C = 5 ~ хід 130 мм D = 80 ~ хід 200 мм Поворотного типу: F = вильчастий важіль N = вал NAMUR (з прямим монтажем)
0	МАНОМЕТР: 0 = не входить у комплект 1 = 6 бар (90 psi) 2 = 10 бар (150 psi)
N	ЗВОРОТНІЙ ЗВ'ЯЗОК ЗА ПОЛОЖЕННЯМ: N = не входить у комплект O = датчик положення (4 ~ 20 мА) L = обмеження сигналізації x2 S = мікровимикач x2 (односмуговий на 2 напрямки) M = O + L Q = O + S
H	ЗВ'ЯЗОК: N = не входить у комплект H = HART - зв'язок P = польова шина Profibus F = польова шина Fieldbus
3	ПНЕВМАТИЧНЕ ТА ЕЛЕКТРИЧНЕ ПРИЄДНАННЯ: 3 = Rc 1/4 - G 1/2 (стандарт) 4 = норм. трубн. різьба 1/4 - 1/2 5 = Rc 1/4 – M 20x1,5
N	МОНТАЖНИЙ КРОНШТЕЙН: N = не входить у комплект L = IEC 60534-6-1 (для SS2L) R = IEC 60534-6-2(VDI/VDE 3845) (для SS2R)
0	НАПРЯМНИЙ ШТИФТ ЗВОРОТНОГО ЗВ'ЯЗКУ: 0 = не входить у комплект 1 = входить у комплект
LT	РОБОЧА ТЕМПЕРАТУРА: LT = низька температура

МОНТАЖ

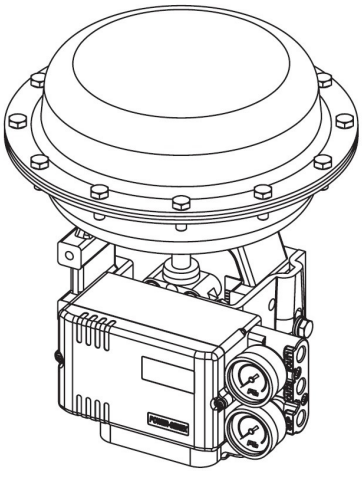

SS2L (Лінійний тип)

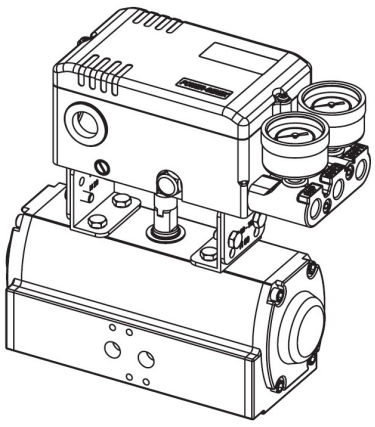

SS2R (Поворотний тип)